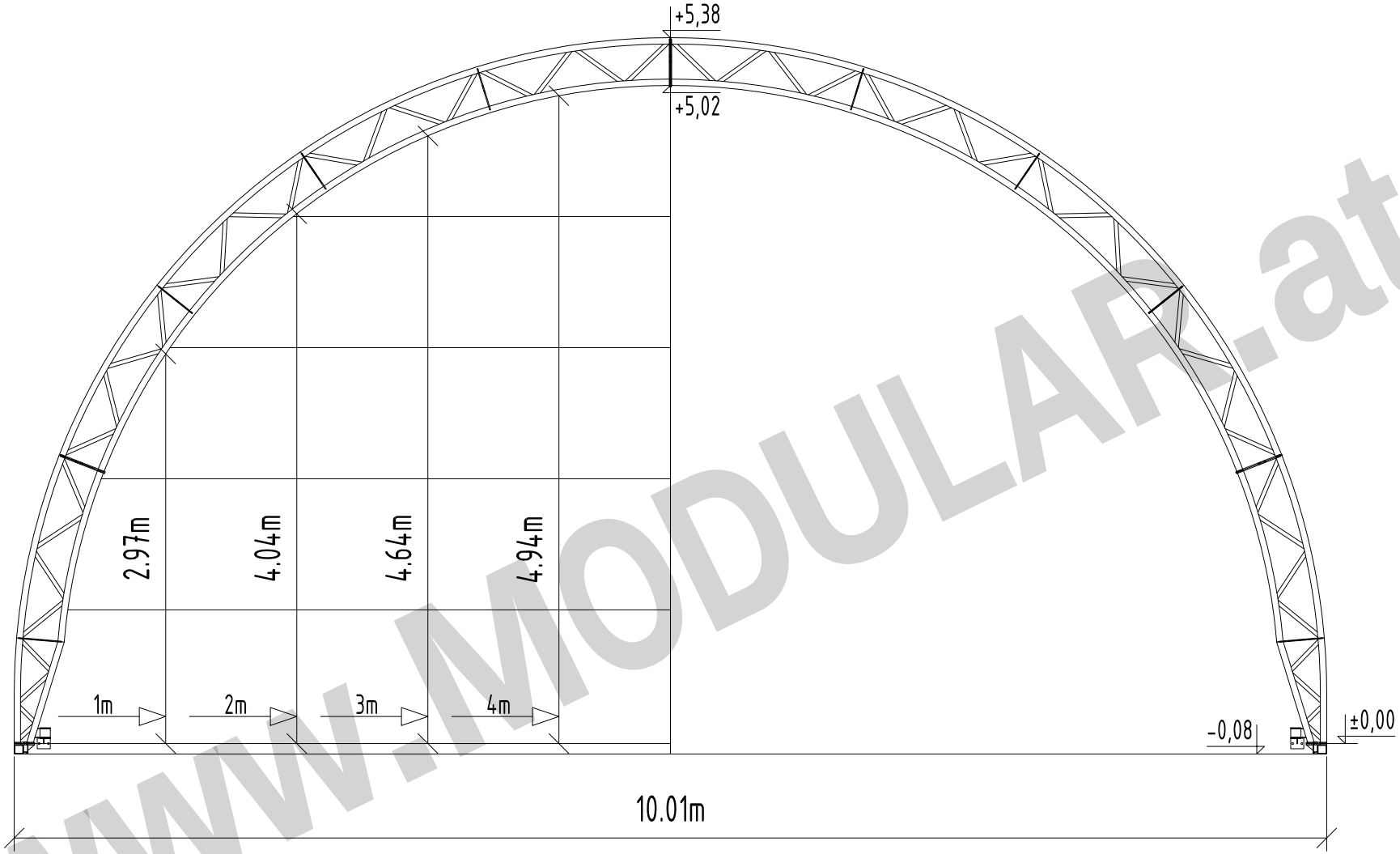

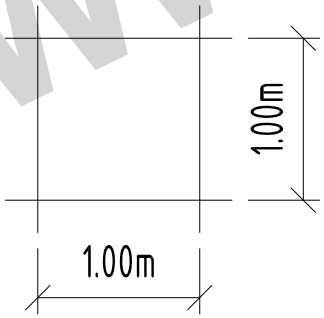

MODULAR Bogenhalle Serie B10

www.MODULAR.at